BISS

design Pinuccio Borgonovo
2011 / 2014

Biss è un letto singolo versatile disponibile in due versioni: base con contenitore salvaspazio oppure base con apertura laterale per alloggiare un secondo letto a scomparsa.
Nella prima il letto è dotato di base contenitore con apertura laterale (destra o sinistra secondo esigenza).
Nella seconda la base del letto ha uno dei lati apribile (destro o sinistro secondo esigenza), per ospitare il secondo letto.
Quest'ultimo, privo di testata, è dotato di ruote che ne facilitano l'estrazione.
Può essere sollevato da terra grazie a un meccanismo con pistoni, oppure restare a livello terra (non sollevabile).
Biss accoglie un piano di riposo a doghe regolabili e rivestimenti in tessuto, pelle o Ecopelle sfoderabili grazie al Velcro.
Schienali disponibili nelle versioni: alto, basso o sagomato (destro o sinistro).

Flou
La Cultura del Dormire.

La Cultura del Dormire.

BISS

design Pinuccio Borgonovo 2011/2014

INGOMBRI
COMBINAZIONI BASI E PIANI DI RIPOSO

MISURE IN CM.

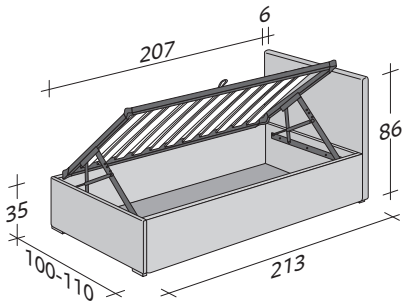

BASE CONTENITORE APERTURA LATERALE

PIANO A DOGHE REGOLABILI

VERSIONE **A:** TESTATA ALTA

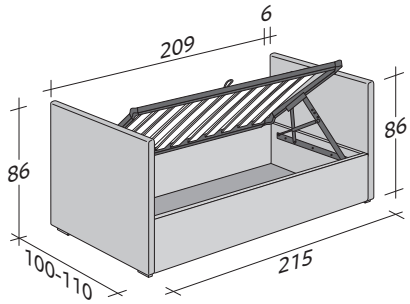

BASE CONTENITORE APERTURA LATERALE

PIANO A DOGHE REGOLABILI

VERSIONE **B:** TESTATA ALTA - PEDIERA ALTA

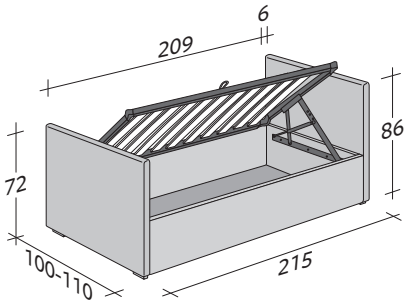

BASE CONTENITORE APERTURA LATERALE

PIANO A DOGHE REGOLABILI

VERSIONE **C:** TESTATA ALTA - PEDIERA BASSA

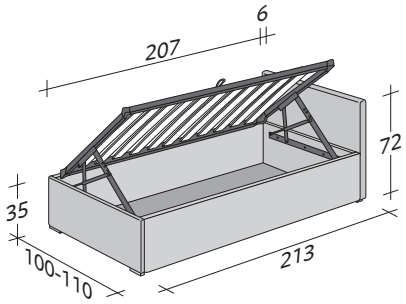

BASE CONTENITORE APERTURA LATERALE

PIANO A DOGHE REGOLABILI

VERSIONE **D:** TESTATA BASSA

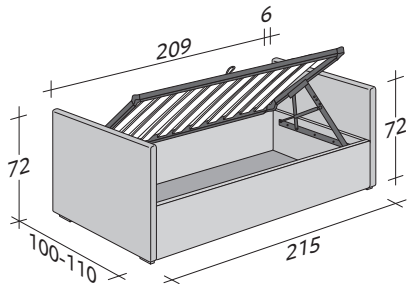

BASE CONTENITORE APERTURA LATERALE

PIANO A DOGHE REGOLABILI

VERSIONE **E:** TESTATA BASSA - PEDIERA ALTA

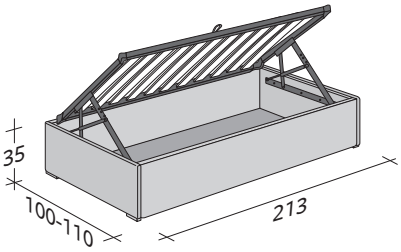

BASE CONTENITORE APERTURA LATERALE

PIANO A DOGHE REGOLABILI

VERSIONE **F:** SENZA TESTATA - SENZA PEDIERA

flou
La Cultura del Dormire.

BISS
design Pinuccio Borgonovo 2011/2014

INGOMBRI
COMBINAZIONI BASI E PIANI DI RIPOSO

MISURE IN CM.

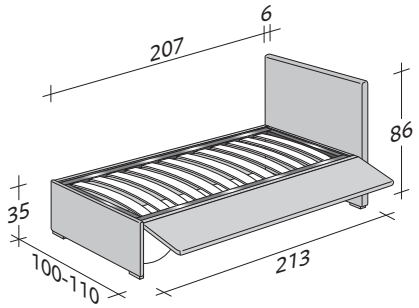

BISS 1° LETTO
PIANO A DOGHE REGOLABILI
VERSIONE **A:** TESTATA ALTA

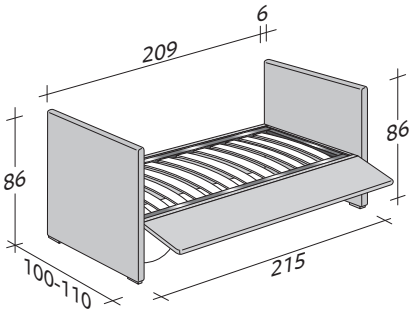

BISS 1° LETTO
PIANO A DOGHE REGOLABILI
VERSIONE **B:** TESTATA ALTA - PEDIERA ALTA

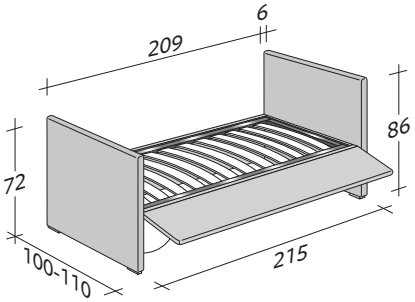

BISS 1° LETTO
PIANO A DOGHE REGOLABILI
VERSIONE **C:** TESTATA ALTA - PEDIERA BASSA

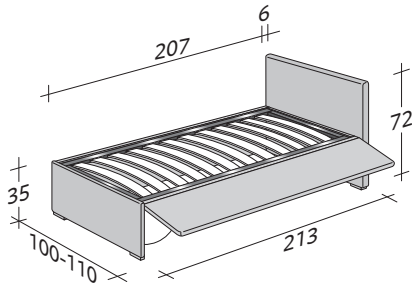

BISS 1° LETTO
PIANO A DOGHE REGOLABILI
VERSIONE **D:** TESTATA BASSA

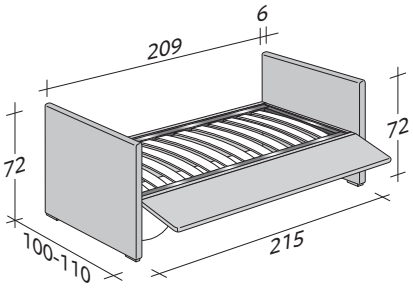

BISS 1° LETTO
PIANO A DOGHE REGOLABILI
VERSIONE **E:** TESTATA BASSA - PEDIERA ALTA

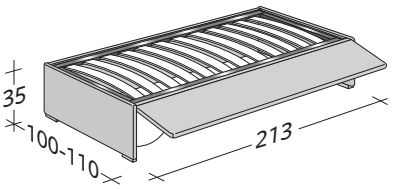

BISS 1° LETTO
PIANO A DOGHE REGOLABILI
VERSIONE **F:** SENZA TESTATA - SENZA PEDIERA

VINTAGE
BETTER
Good
FREE
Pink
ALLEGRATHICS

FREE
Pink
ALLEGRATHICS

Pink

PINK